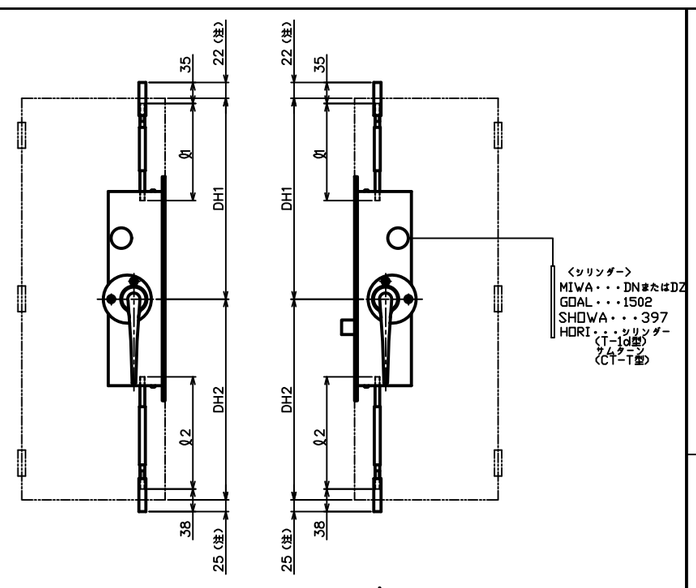


ロッド棒ストローク　:25mm
デッドボルトストローク:22mm

(注) ロッド棒は上部チリ3mm下部6mmでの寸法です。
(注) ロッド棒のねじ部の短い方が本体側になります。

GMS-1010(B)DH　S=1/2
参考取付け図

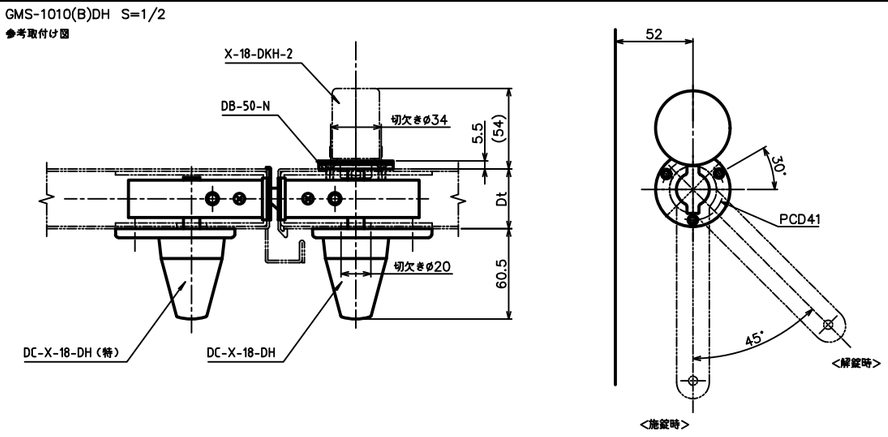


| セット品 | | | |
|---|---|---|---|
| 品　番 | 品　名 | 数　量 | 取付ねじ |
| GMS-1000-10 | グレモン装置本体 | 1 | M4×10皿小ねじ (4本) |
| GMS-1000-30 | グレモン装置本体 | 1 | M4×10皿小ねじ (4本) |
| DC-X-18 | グレモンハンドル | 2 | M6×12丸皿小ねじ (6本) |
| GP-100-1500 | ロッド棒及びキャップ | 2 | |
| GP-100-1000 | ロッド棒及びキャップ | 2 | |
| GP-60-(Dt) | トリガー受け | 1 | M4×10 (D=6) 皿小ねじ (2本) |
| GP-70WS | 調整式受け | 2 | M4×10 (D=6) 皿小ねじ (8本) |
| GP-90S | ロッドガイド | 4 | M4×10 (D=6) 皿小ねじ (2本) |

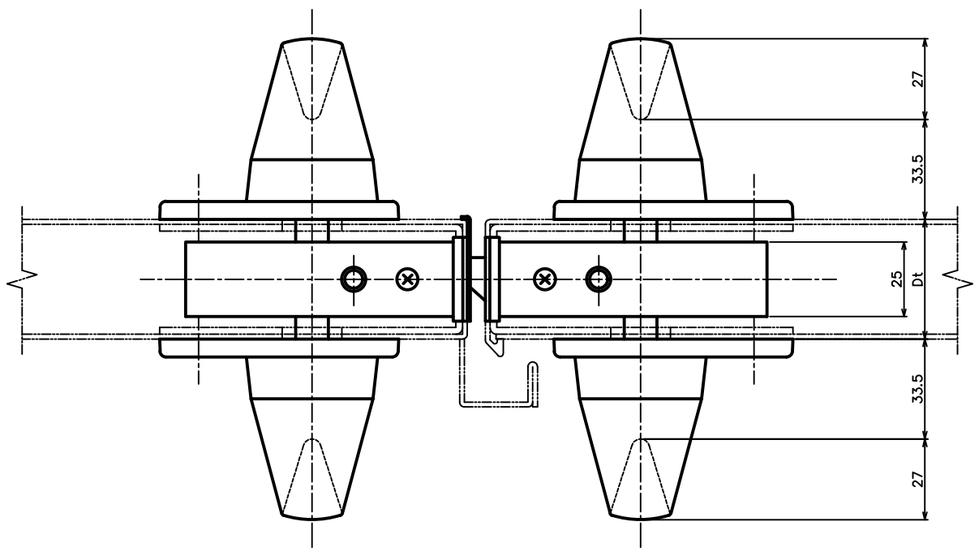


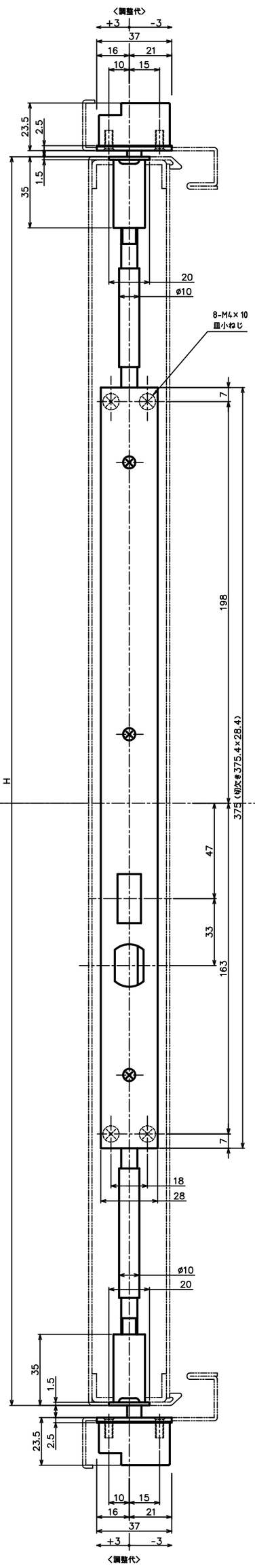


トリガー受け
(GP-60-Dt)

| Dt | A寸法 |
|---|---|
| 40 | 34.0 |
| 45 | 36.5 |
| 50 | 39.0 |
| 55 | 41.5 |
| 60 | 44.0 |

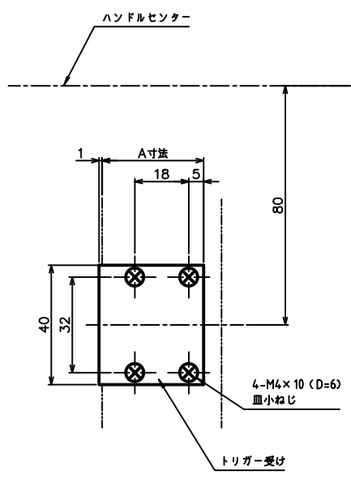


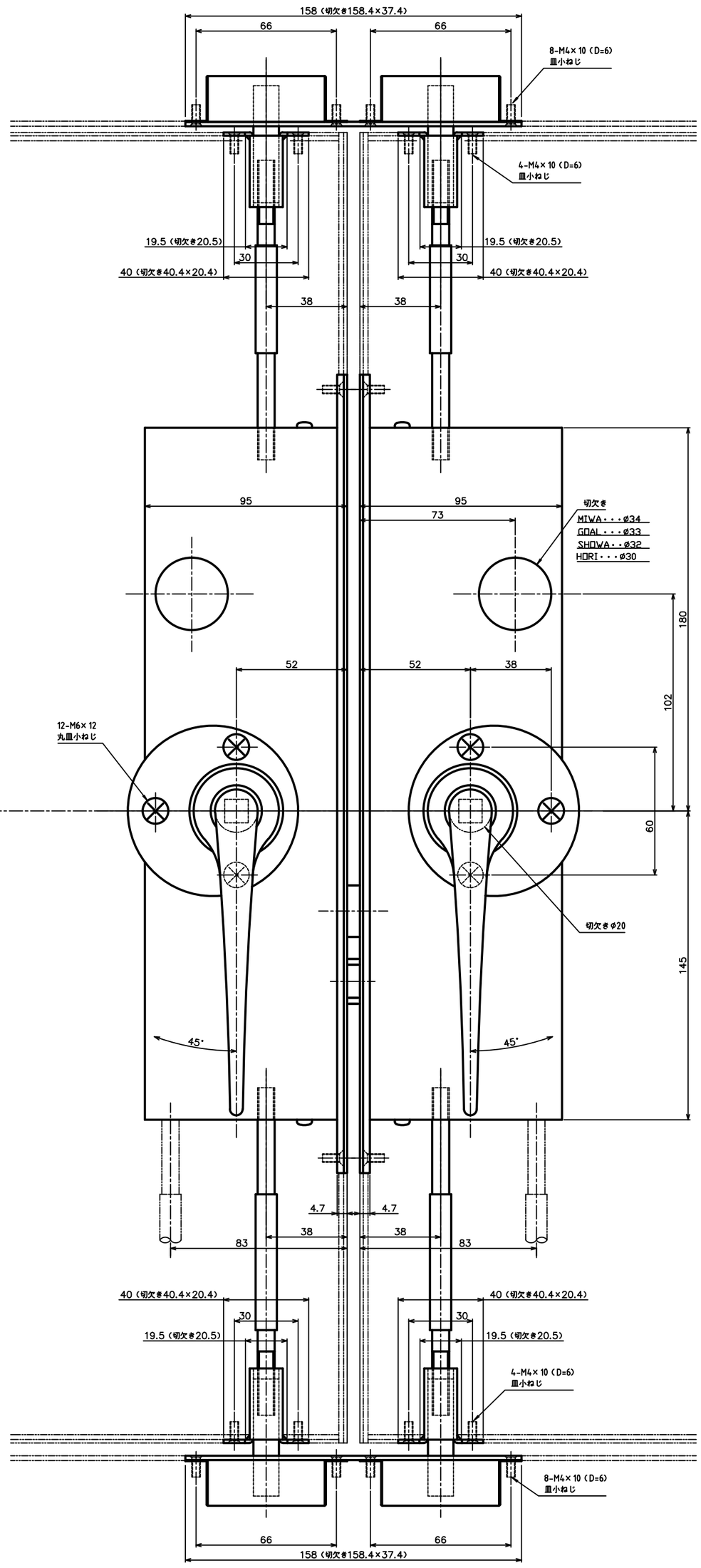


| | | | |
|---|---|---|---|
| 品　名 ARTICLE | グレモン締り装置<一般用> | 品　番 ART. NO. | GMS-1010 (B) |
| 材　質 MATERIAL | | 仕　上 FINISH | |
| 備　考 REMARKS | | セット品 SETS | |

中西産業株式会社
Nakanishi　NAKANISHI INDUSTRIAL CO., LTD.