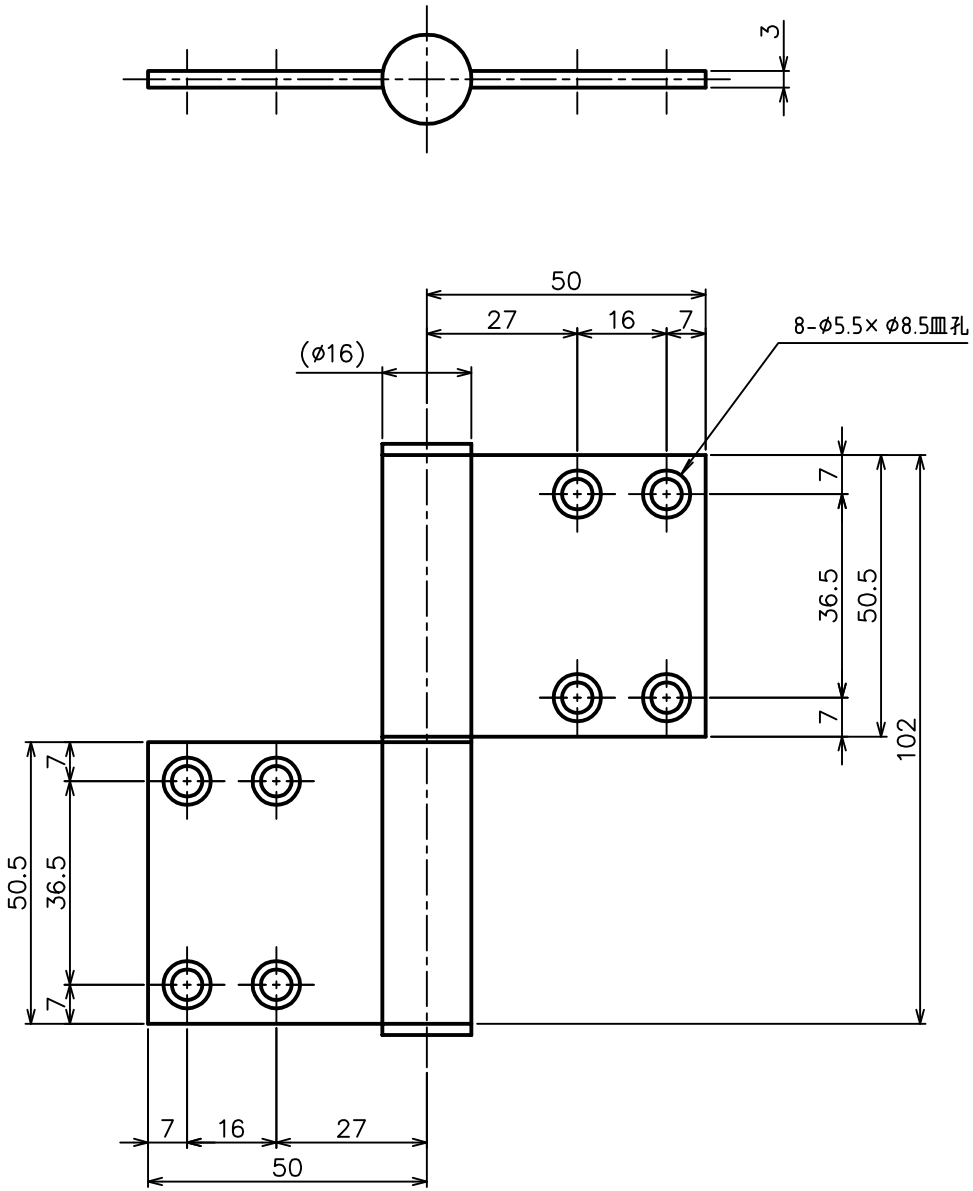

品名 ARTICLE	旗丁番	品番 ART. NO.	4KJ-3t
材質 MATERIAL	ステンレス(リングは樹脂)	仕上 FINISH	ヘアライン
備考 REMARKS	左右勝手有り（本図は右勝手）	セット品 SETS	

中西産業株式会社
Nakanishi NAKANISHI INDUSTRIAL CO., LTD.