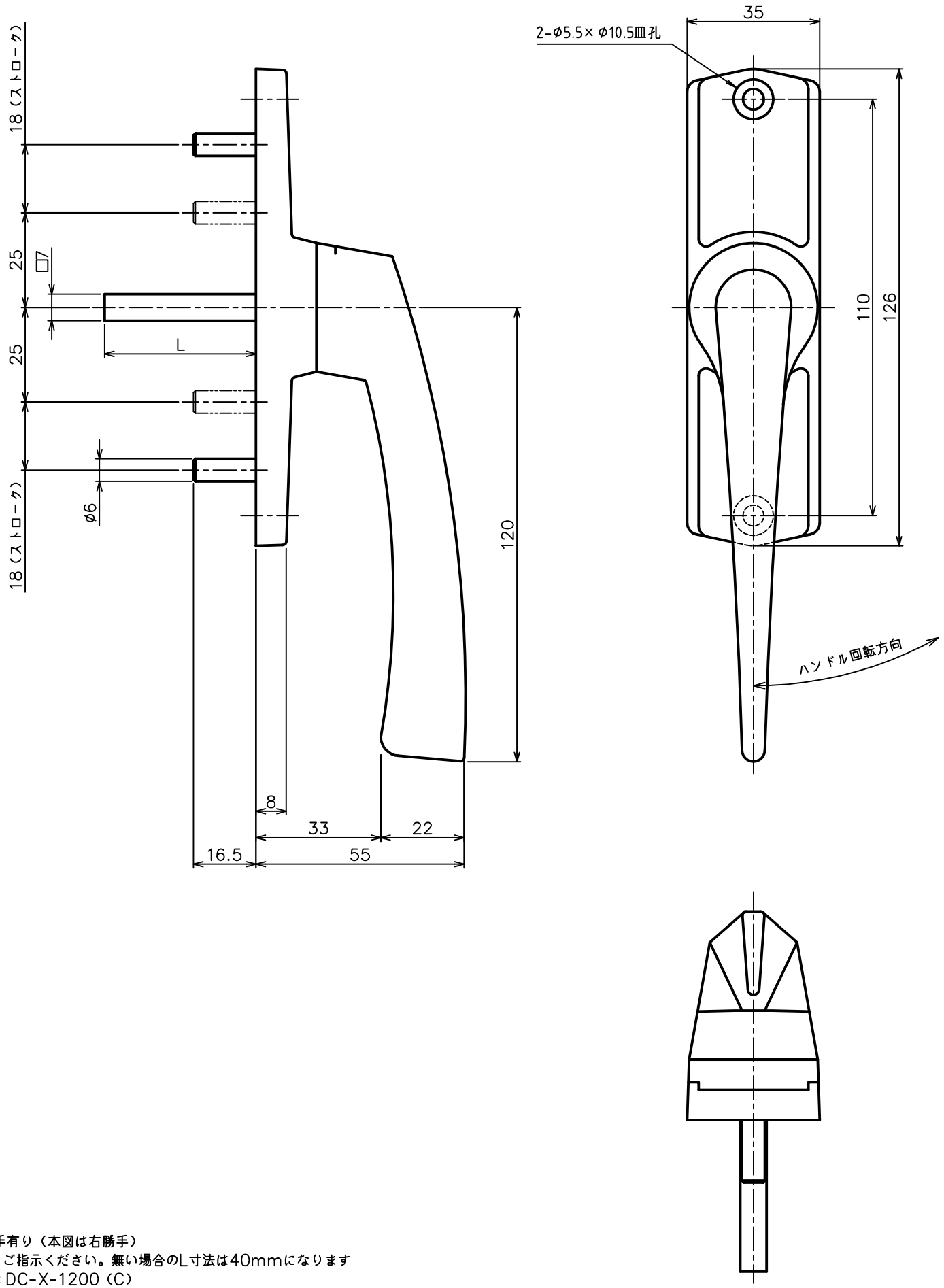

左右勝手有り（本図は右勝手）
L寸法をご指示ください。無い場合のL寸法は40mmになります
旧品番：DC-X-1200（C）

品名 ARTICLE	ATハンドル	品番 ART. NO.	X-1216
材質 MATERIAL	亜鉛ダイカスト	仕上 FINISH	サチライトクロム
備考 REMARKS		セット品 SETS	

中西産業株式会社
Nakanishi NAKANISHI INDUSTRIAL CO., LTD.