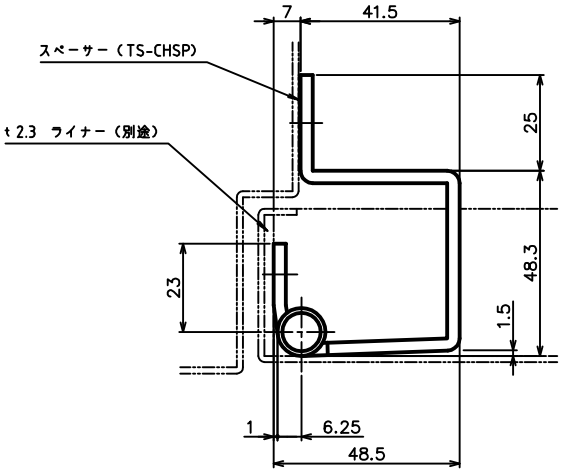

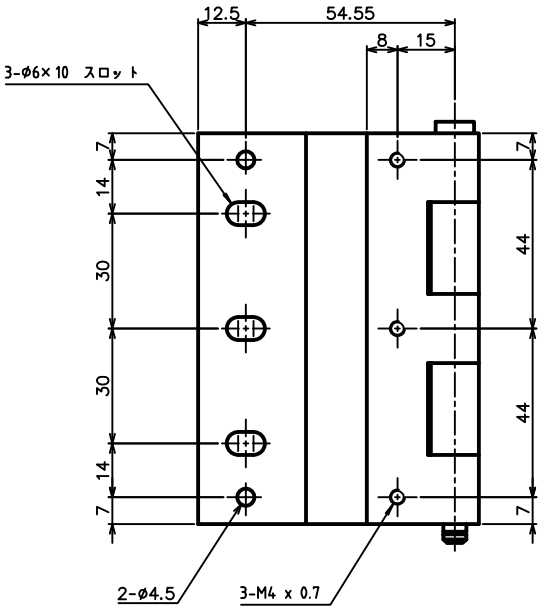

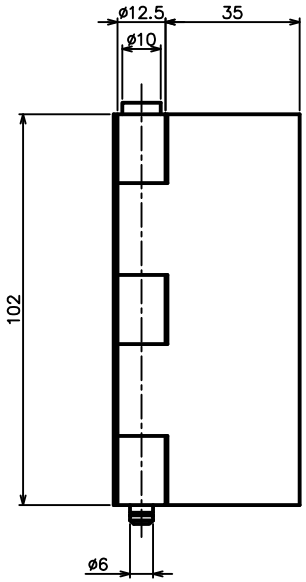

最大扉
W×H=1000×2400 50kg （3枚吊り）

品名 ARTICLE	5管隠し丁番	品番 ART. NO.	TS-CH01
材質 MATERIAL	鉄	仕上 FINISH	クロメート
備考 REMARKS		セット品 SETS	

中西産業株式会社
Nakanishi NAKANISHI INDUSTRIAL CO., LTD.