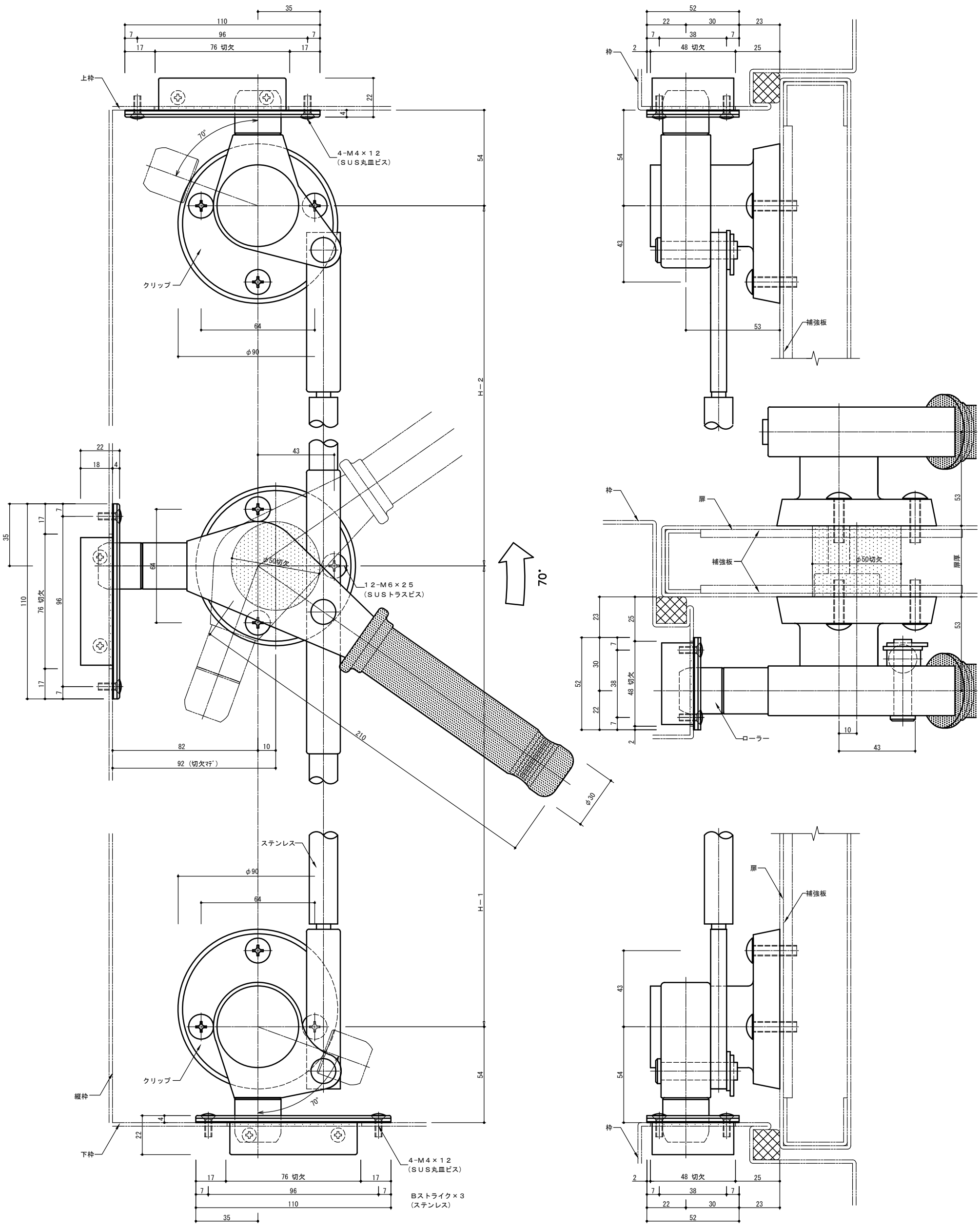

ＳＦ－３　図は左勝手（ＬＨ）を示す。

※ご注文時、ロット棒寸法（Ｈ－１・Ｈ－２）・扉厚・左右勝手ご指示ください
片面ハンドルの場合はＳＦ－3Kになります
面付け錠（ＩＭ-38）付きの場合は品番末尾に（-ＩＭ-38）と明記願いします

品名 ARTICLE	グレモンハンドル	品番 ART. NO.	SF-3
材質 MATERIAL	鋼合金	仕上 FINISH	メッキ
備考 REMARKS	左右勝手有り（本図は左勝手）	セット品 SETS	M6×25トラス小ねじ（12本） ストライクB（3個）

中西産業株式会社
Nakanishi NAKANISHI INDUSTRIAL CO., LTD.