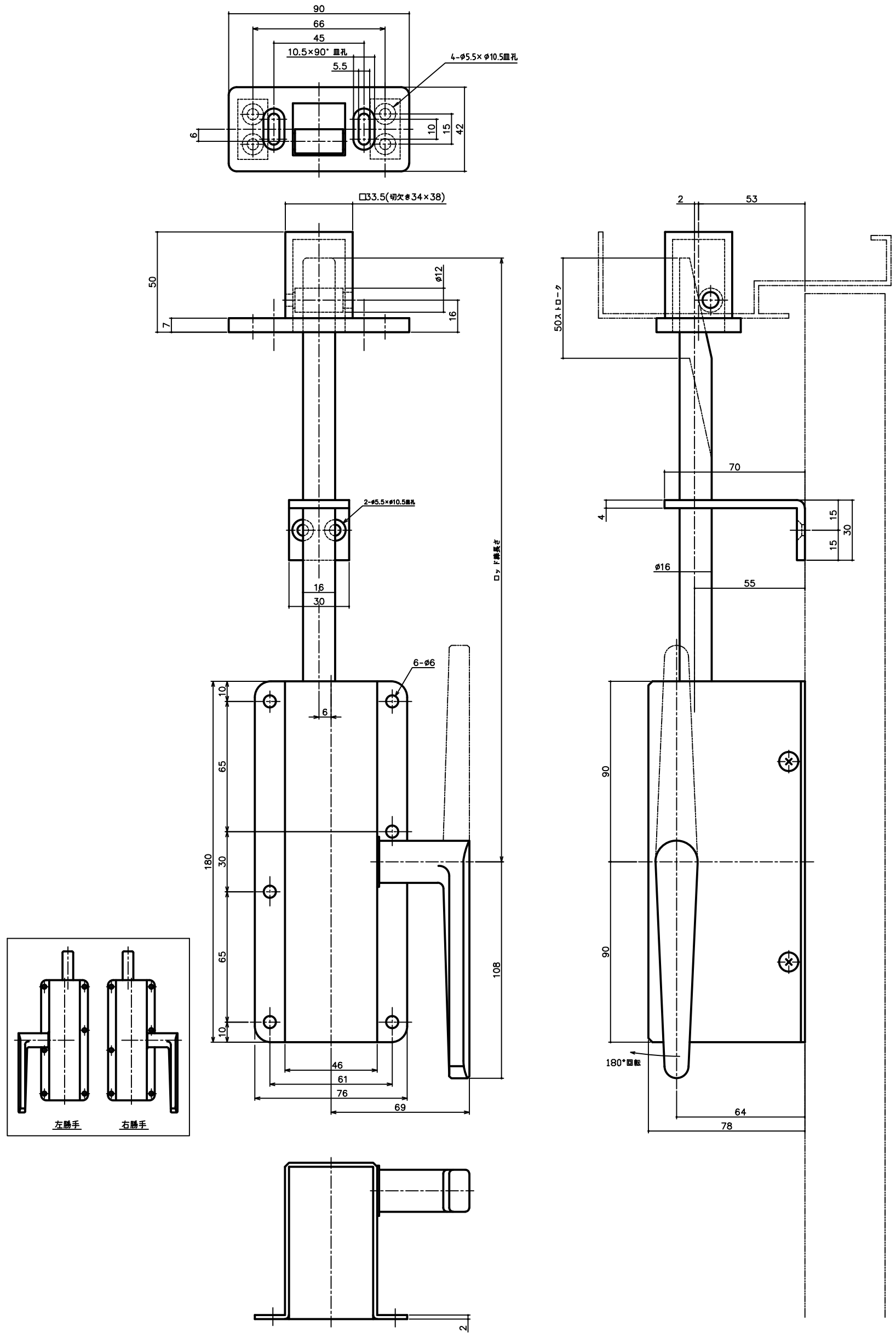

品名 ARTICLE	上げ落し金物	品番 ART. NO.	AL-180
材質 MATERIAL	銅合金	仕上 FINISH	ダルクロム
備考 REMARKS	左右勝手有り（本図は右勝手）	セット品 SETS	本体 受け ガイド

中西産業株式会社
Nakanishi NAKANISHI INDUSTRIAL CO., LTD.